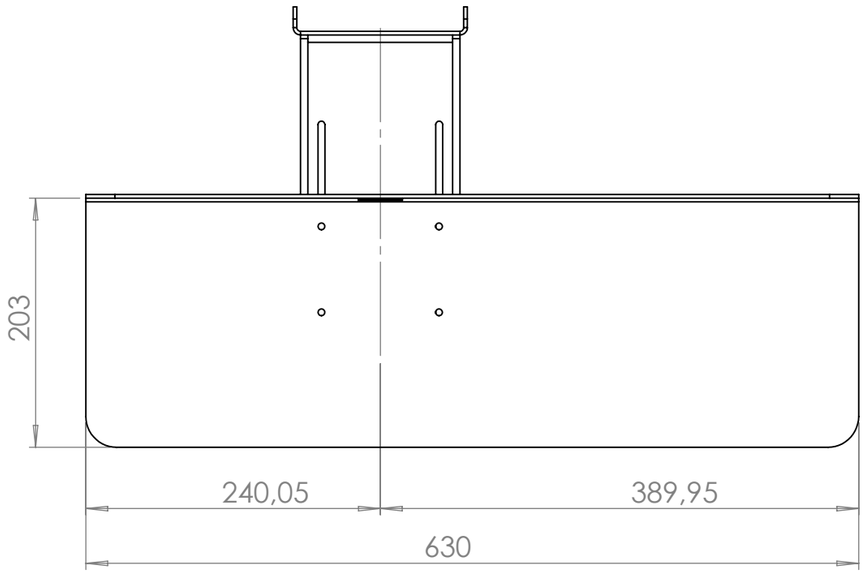


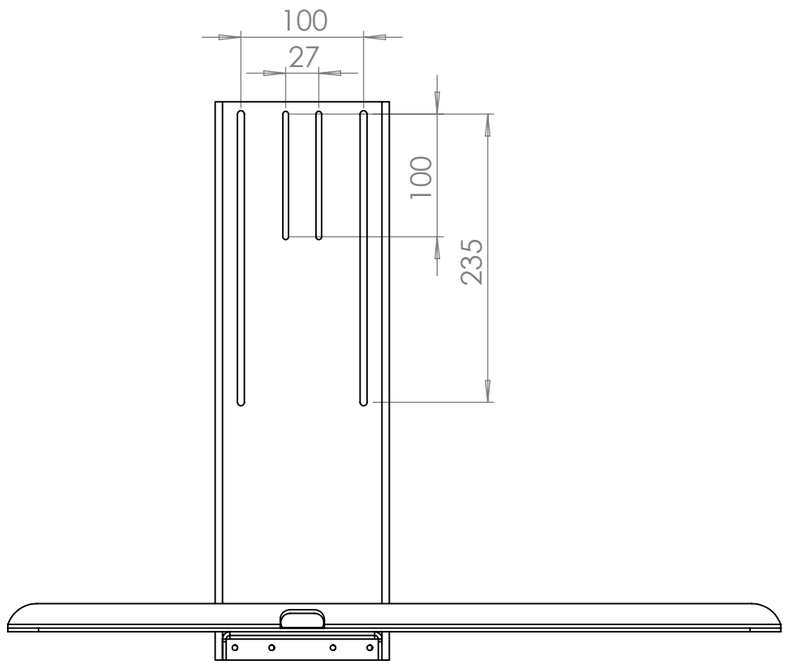


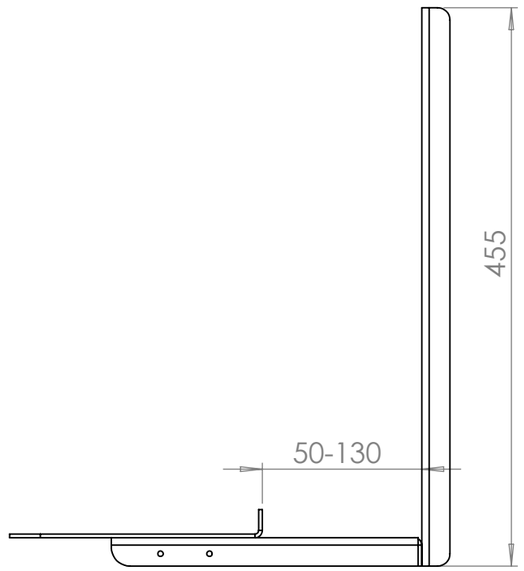


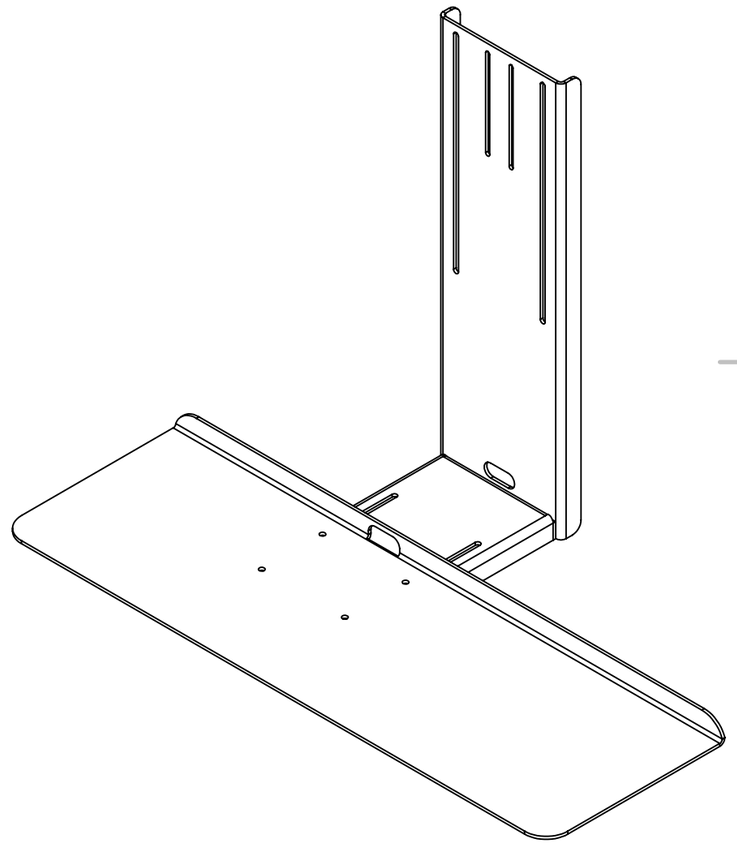

| | | | | | | |
|---|---|---|---|---|---|---|
| WENN NICHT ANDERS DEFINIERT:<br>BEMASSUNGEN SIND IN MILLIMETER<br>OBERFLÄCHENBESCHAFFENHEIT:<br>TOLERANZEN:<br>LINEAR:<br>WINKEL: | OBERFLÄCHENGÜTE: | | | ENTGRATEN UND SCHARFE KANTEN BRECHEN | ZEICHNUNG NICHT SKALIEREN | ÄNDERUNG<br>09.07.2018 |
| | NAME | SIGNATUR | DATUM | | BENENNUNG: | |
| GEZEICHNET | | | | | M006.020.01 MonLines MKB001 Tastaturhalterung VESA | |
| GEPRÜFT | | | | | | |
| GENEHMIGT | | | | | | |
| PRODUKTION | | | | | | |
| QUALITÄT | | | | WERKSTOFF: | ZEICHNUNGSNR. | A3 |
| | | | | GEWICHT: | MASSSTAB:1:5 | BLATT 1 VON 1 |