MTH013

Höhenverstellbarer Tischständer für Flachbildschirme

Height adjustable Desk Stand for Flat Screens

M-A M4x12 (x8)	D (x4)	L M8x20 (x2)	O M6x12 (x6)	R 4mm (x1)
M-B M5x12 (x8)	I (x1)	M M4x6 (x4)	P M6x15 (x2)	S 5mm (x1)
M-C D5 (x8)		N M4x8 (x1)	Q M6x40 (x1)	T 6mm (x1)

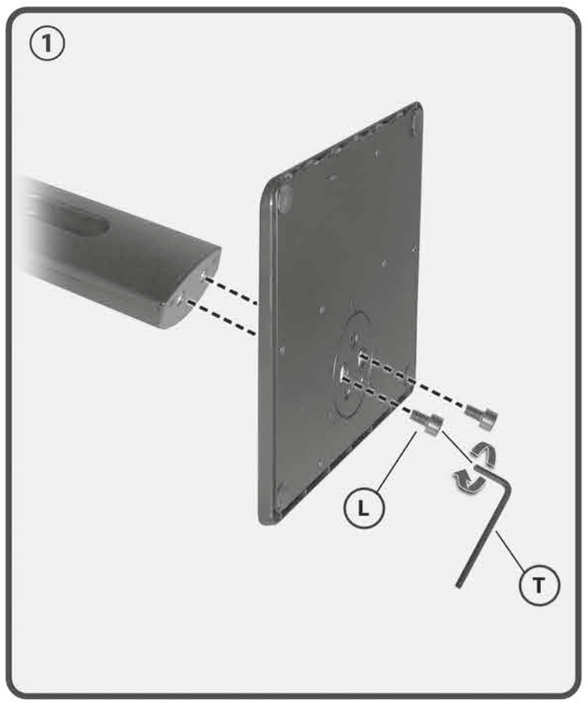

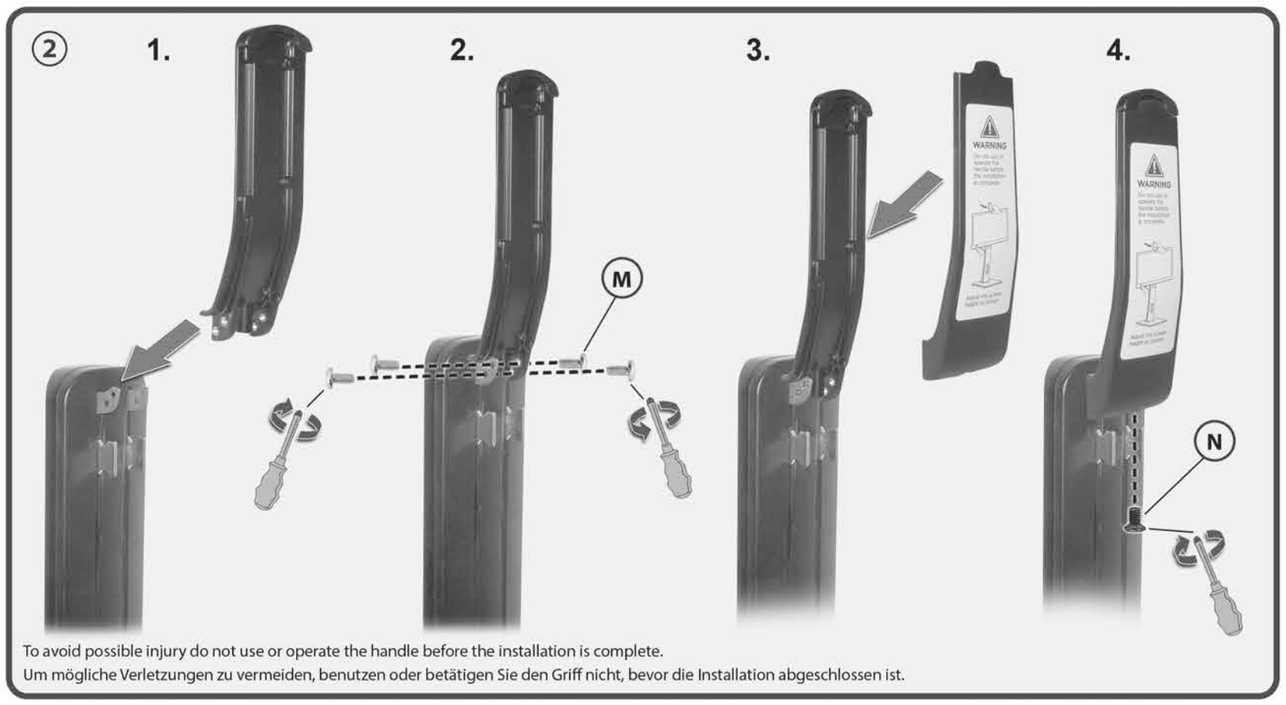

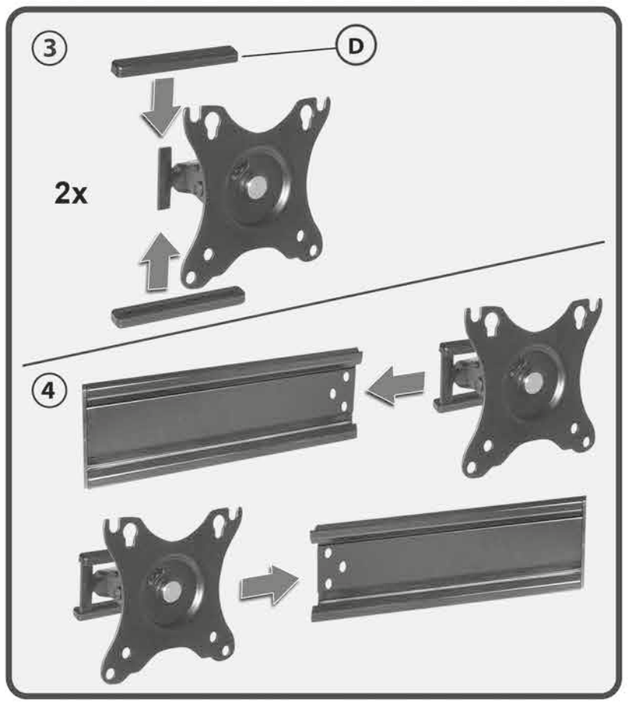

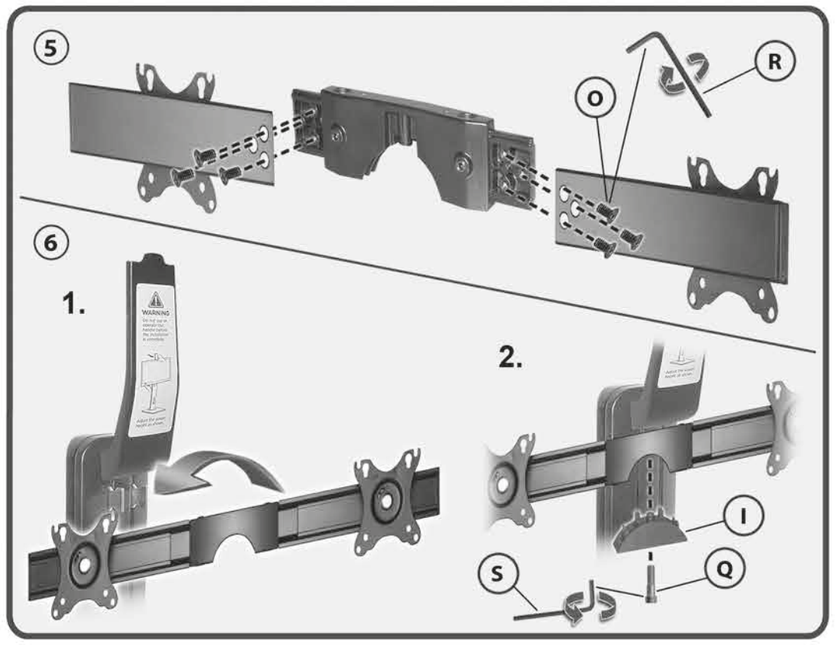

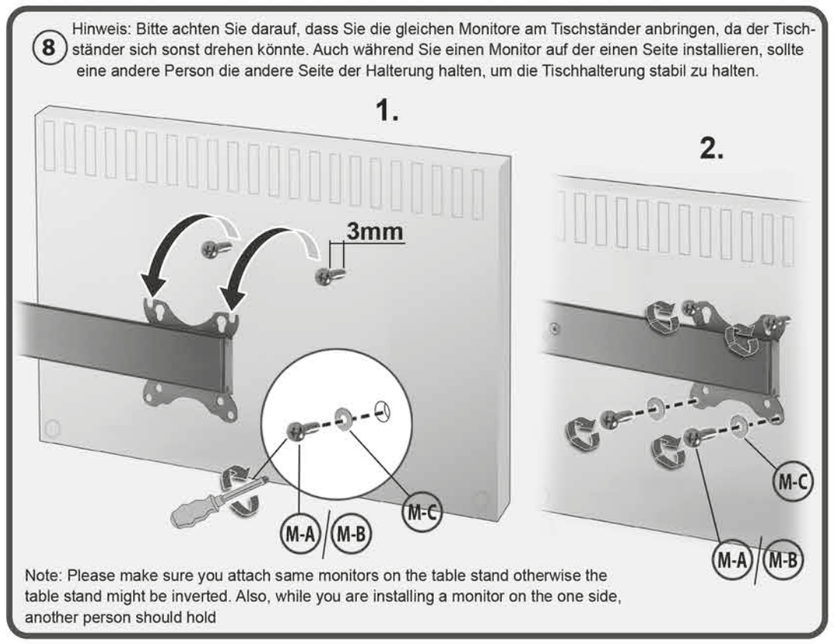

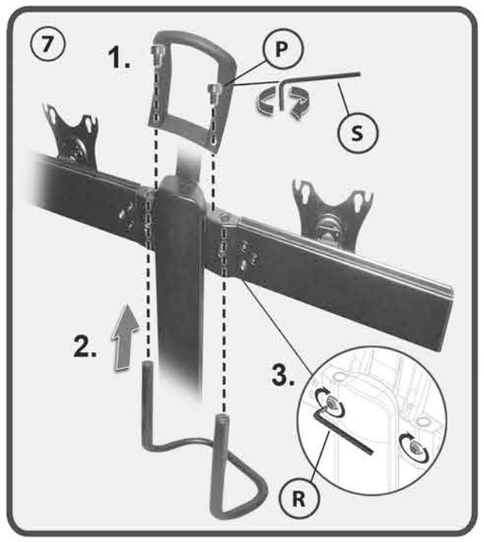

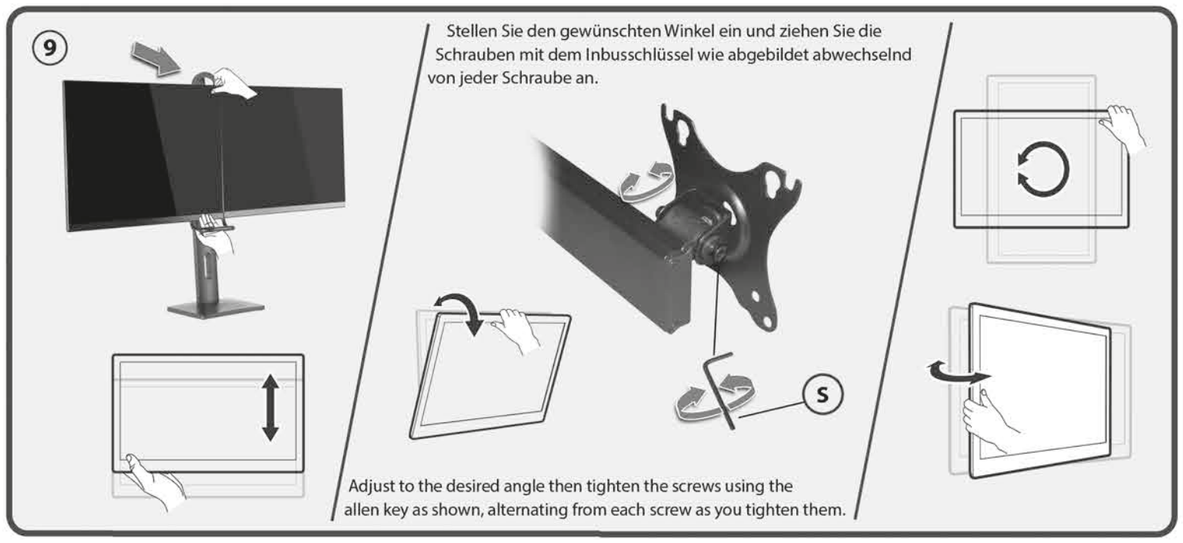

Montageanleitung

Assembly instructions

Montageanleitung
Assembly instructions
Instructions de montage
Оснiвка сумарнолоуноуне
Montagehandleiding
Montering sanvisning

Instrucções de montagem
Návod pro montáž
Instrucciones de montaje
Asennusohje
Montering svejledning
Инструкция по монтажу

Montaj Rehberi
Montering sanvisning
Montavimo instrukcija
Paigaldusjuhis
Montāžas instrukcija
Istruzioni d'uso

MTH013

MonLines individual

Höhenverstellbarer Tischständer für Flachbildschirme

Height adjustable Desk Stand for Flat Screens